Internity Home

Numer katalogowy:

IHTM0072KPLSS42
IHTM0072KPLSG42

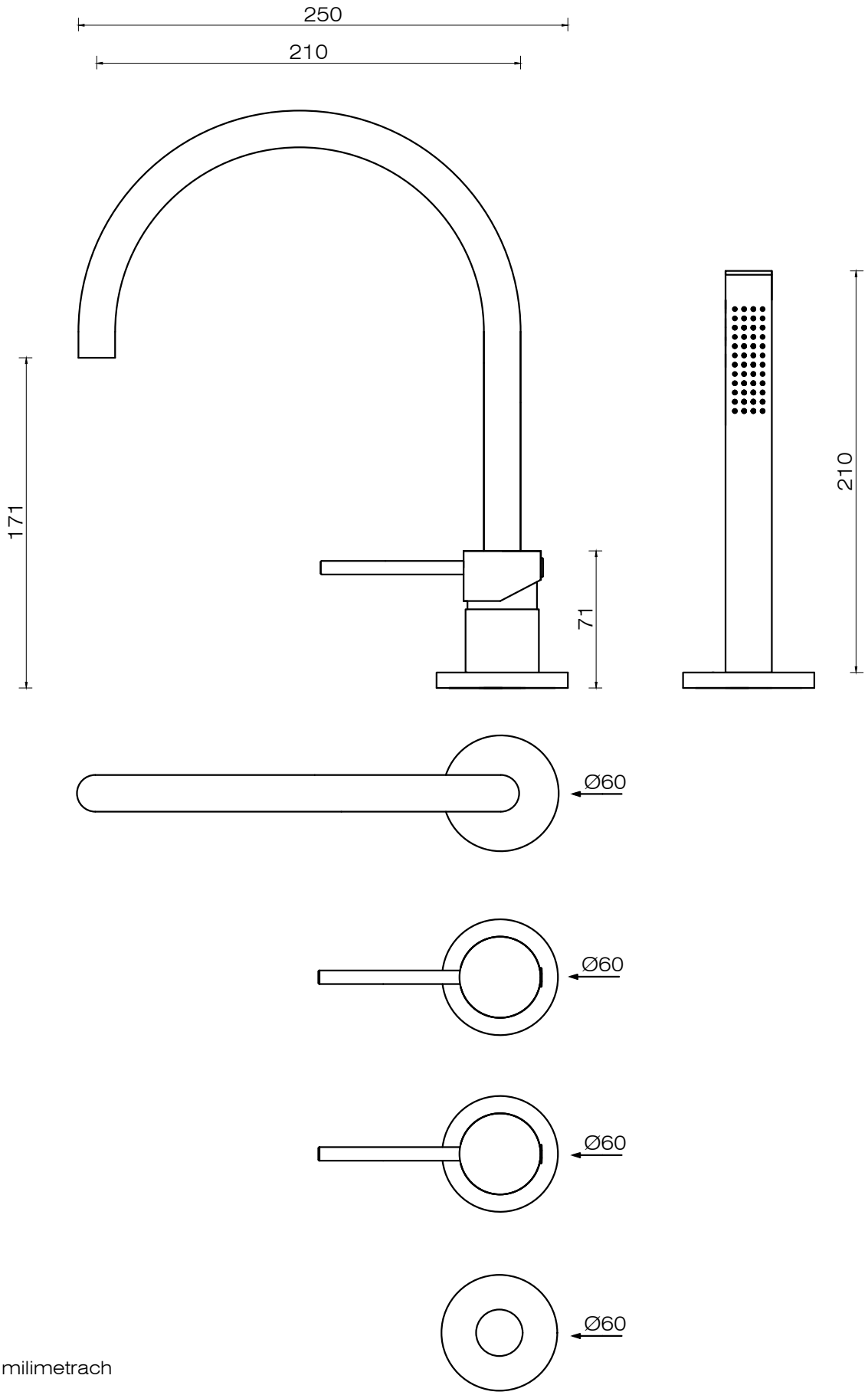

Wymiary w milimetrach